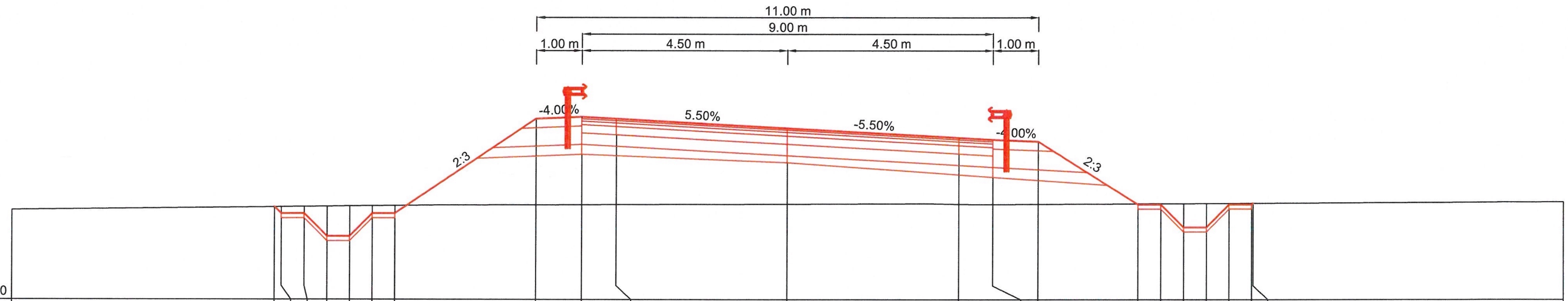

COTE PROIECT	COTE TEREN	DISTANTE
	117.95	-17.00
118.02	118.02	-11.24
117.87	118.02	-11.09
117.87	118.02	-10.59
117.37	118.03	-10.09
117.37	118.03	-9.59
117.87	118.04	-9.09
117.87	118.05	-8.59
119.93	118.06	-5.50
119.97	118.07	-4.50
119.94	118.07	-3.75
119.73	118.08	0.00
119.53	118.08	3.75
119.56	118.08	4.50
119.52	118.08	5.50
118.07	118.09	7.67
118.07	118.09	8.17
117.57	118.09	8.67
117.57	118.10	9.17
118.07	118.10	9.67
118.07	118.10	10.17
118.10	118.10	10.20
	118.13	17.00

KM = 1500.00

SUPERVIZOR
D.R.D.P. TIMIŞOARA
BUN DE EXECUȚIE
DATA: 01.04.2022

SOCIETATEA COMERCIALĂ TOTAL ROAD S.R.L. BUCUREȘTI - ROMÂNIA

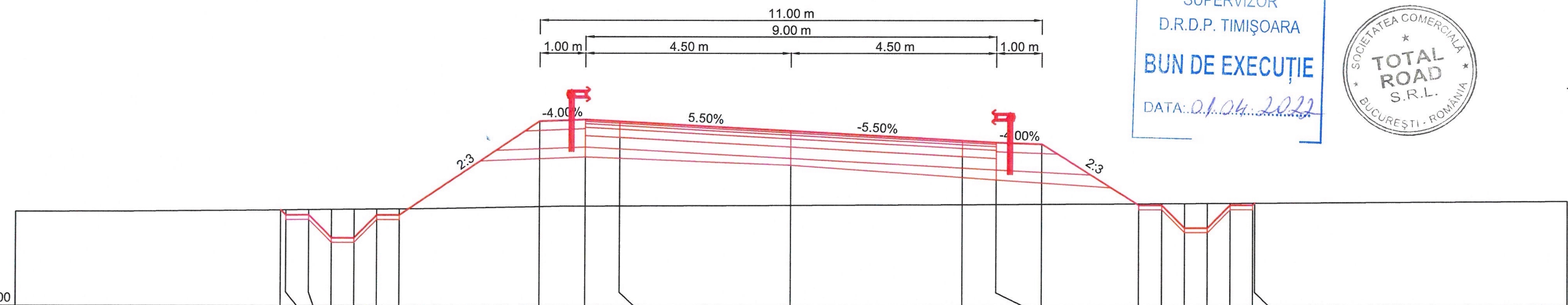

COTE PROIECT	COTE TEREN	DISTANTE
	118.06	-17.00
118.09	118.09	-11.19
117.98	118.10	-11.07
117.98	118.10	-10.57
117.48	118.10	-10.07
117.48	118.11	-9.57
117.98	118.11	-9.07
117.98	118.12	-8.57
120.03	118.17	-5.50
120.07	118.19	-4.50
120.03	118.19	-3.75
119.83	118.21	0.00
119.62	118.22	3.75
119.66	118.23	4.50
119.62	118.23	5.50
118.21	118.24	7.61
118.21	118.24	8.11
117.71	118.25	8.61
117.71	118.25	9.11
118.21	118.25	9.61
118.21	118.25	10.11
118.25	118.25	10.16
	118.28	17.00

KM = 1475.00

POPESCU A. CĂTĂ... ROMÂNIA ... A4:B2:D INGINER VERIFICATOR PROIECTE

BENEFICIAR: **COMPANIA NATIONALA DE ADMINISTRAREA INFRASTRUCTURII RUTIERE S.A. (C.N.A.I.R. S.A.)**

ANTREPRENOR: **TODINI CONSTRUZIONI GENERALI S.p.A.**

TITLU PROIECT
PROIECTARE SI EXECUȚIE „DRUM DE LEGĂTURĂ AUTOSTRADA A1 ARAD - TIMIȘOARA - DN 69"

FAZA PROIECT PROIECT TEHNIC DE EXECUTIE (P.T.E.)

CONTRACT NR. 92/7703/01.02.2021

PROIECT NR. 08/2021

SPECIFICATIE	*NUME*	*SEMNATURA*
DESENAT	Teh. Sorin VASILACHE	
PROIECTAT	Ing. Mihai COROIAN	
SEF PROIECT	Ing. Catalin GRUIANU	
VERIFICAT	Ing. Adrian NISTOR	

DATA Martie 2022

MĂRIMEA A3

SCARĂ 1:100

TITLU PLANSA:
LUCRARI DE INFRASTRUCTURA RUTIERA
PROFILURI TRANSVERSALE CURENTE
NOD A1 - BRETEA 1

NUMAR PLANSA: PTC - 535

PICHET -

Revizie		
NR.	*DATA*	*DESCRIERE*
0	08.2021	Emitere P.T.E.
1	09.2021	Conf. nr.290/DLA1-224
2	02.2022	Conf. ASR 92/93833